G53-Anschlusselement

Für Niedervolt-Halogen-Glühlampen

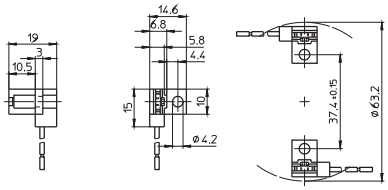

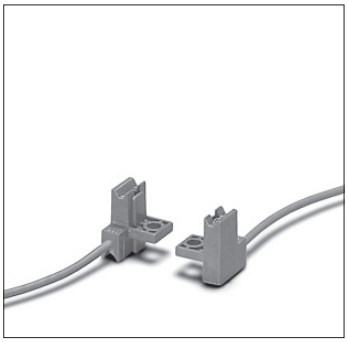

Gehäuse: PPS, schwarz
T240, Nennwert: 10/24
Kontakte: Neusilber CuNiZn
Leitung: Cu verzinnt, mehrdrähtig 0,75 mm²,
Si-Isolation, Länge: 140 mm
G53-Anschlusselement
Durchgangsloch für Schraube M4
Leitungsführung: seitlich
Gewicht: 4,4 g
Typ: 33100
Best.-Nr.: 107694

B15d-, BA15d-Fassungen

Für Niedervolt- und Hochvolt-Halogen-Glühlampen

Einteilige Kontaktstifte mit Buchsenklemmen zur Reduzierung des Spannungfalls
Bei Fassungen ohne Kappe müssen beim Einbau Schutz gegen elektrischen Schlag sowie Kriech- und Luftstrecken zu aktiven Teilen an der Rückseite der Fassung sichergestellt werden.

B15d-, BA15d-Fassungen
Hülse mit Befestigungsflansch: Stahl, glanzverzinkt
Stein: Keramik, T230
Nennwert: 8/250
Durchgangslöcher für Schrauben M3
Gewicht: 15/16 g
Typ: 78100
Best.-Nr.: 102923
Typ: 78101 mit Schutzleiteranschluss
Best.-Nr.: 102925

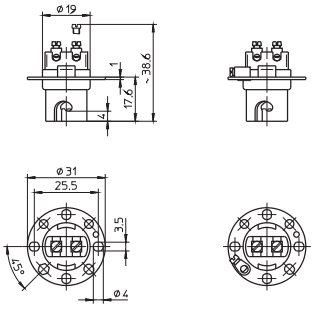
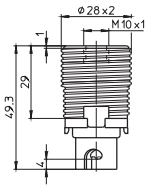
B15d-, BA15d-Fassung
Hülse: Stahl, glanzverzinkt
Stein: Keramik, T230, Nennwert: 8/250
Mit Schutzleiteranschluss
Aufsteckkappe: PBT GF, max. 180 °C
Außengewinde 28x2 IEC 60399
Für E14-Metallschraubringe
Gewicht: 28,5 g
Typ: 78201
Best.-Nr.: 106575